Опросный лист № 5 на разъединители серии РГ(Н, П) – 110 УХЛ1

Заказчик АО "Мамаканская ГЭС"

код города/телефон 8(39561) 5-61-22 доб.44300

Ф.И.О. руководителя предприятия директор Гришак Дмитрий Витальевич
Место установки ОРУ-110 кВ

Разъединители горизонтально-поворотного типа, двухколонковые.
Работоспособность разъединителей обеспечивается в условиях:
- верхнее рабочее значение температуры окружающего воздуха - плюс 40°С;
- нижнее рабочее значение температуры окружающего воздуха - минус 60°С;
- скорость ветра не более 40 м/с при отсутствии гололеда и не более 15 м/с при гололеде толщиной до 30 мм [1].

	Параметры	Варианты исполнения		Значение заказа
1	Номинальное / наиб.рабочее напряжение	110 кВ / 126 кВ		V
2	Уровень изоляции по электрической прочности (испытательный грозовой импульс относительно земли)	Нормальный – РГН (450 кВ)		V
		Повышенный – РГ (550 кВ)		
3	Номинальный ток / Ток термической стойкости / Ток электродинамической стойкости	1000А / 40кА / 100кА		V
		2000А / 50кА / 125кА		
		2000А / 63кА / 160кА (для РГ) [2]		
		3150 А / 63кА / 160кА (для РГ) [2]		
4	Тип изоляции и степень загрязнения изоляции по ГОСТ 9920	Фарфоровая	I (для РГ и РГН)	
			II*(для РГН)	
			III (для РГ)	
			IV (для РГ по заказу)	
		Полимерная (П)	II*(для РГН)	V
			III (для РГ)	
			IV (для РГ по заказу)	
5	Наличие заземлителей	Отсутствуют		
		2		
		1а (заземлитель со стороны ведущей колонки)		V
		1б (заземлитель со стороны ведомой колонки)		
6	Тип разъединителя по количеству полюсов	1-полюсный		
		3-полюсный		V
7	Тип установки	Горизонтальная		V
		Килевая		
		Ступенчато-килевая (для РГН)		
		Вертикальная (для РГН) [1]		
8	Привод главных ножей разъединителя [3]	Электродвигательный ПД-14		V
		Ручной ПРГ-6		
9	Привод заземлителя[3]	Электродвигательный ПД-14		V
		Ручной ПРГ-6		
10	Межфазное расстояние, мм	Стандартная поставка 2000мм		V
		По заказу 2500мм		
11	Высота установки разъединителя от земли до плоскости крепления разъединителя, параметр D рис.1.	Стандартная поставка 2820мм [4]		V
		По заказу [4] (рекомендуемый ряд высот: 2200, 2500, 3000, 3500,4000, 4500, 5200мм)		
12	Высота фундамента, параметр B рис.1			
13	Заказ рамы под установку разъединителя			
14	Заказ опор под установку разъединителя			
15	Дополнительные опции и требования к разъединителю [5]			
16	Количество комплектов заказа			2

4) В случае, если высота установки не соответствует параметру из предложенного ряда, указать свое значение высоты. При обработке информации, предприятие предложит наиболее оптимальный вариант из рекомендуемого ряда.

5) Возможно изготовление защитного козырька над приводами.

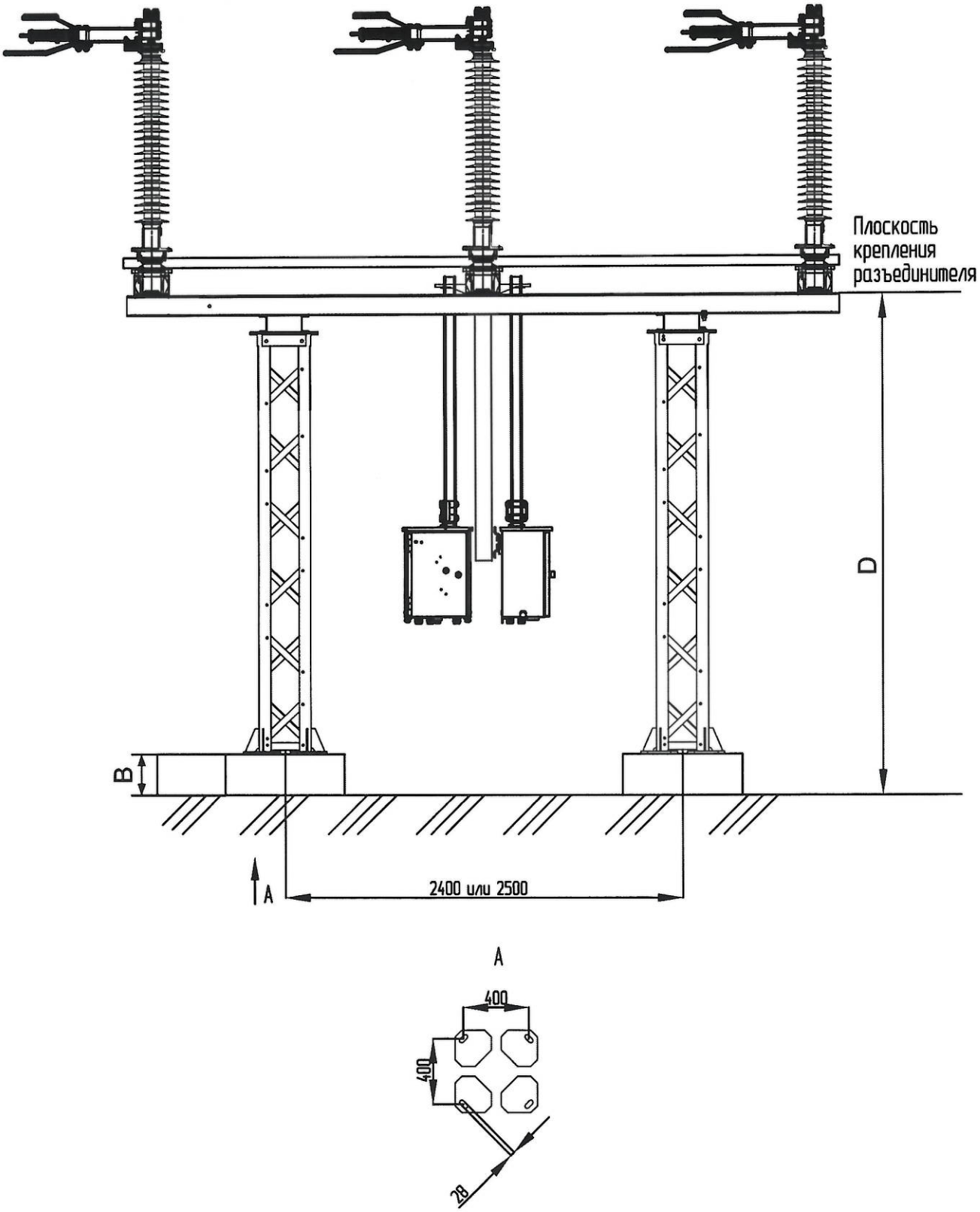

Рис.1